BB30-24 MTB

BB30-24

ROTOR BIKE · COMPONENTS

ROTOR COMPONENTES TECNOLÓGICOS SL
Pol.Ind. Conmar. C/Miño, 16-18. 28864, Ajalvir, Madrid, Spain
Phone: +34 91 884 38 46. Fax: +34 91 884 38 65

www.rotorbike.com
info@rotorbike.com

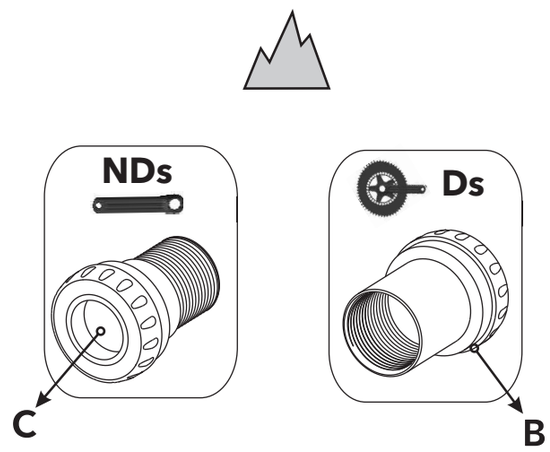

#1.1

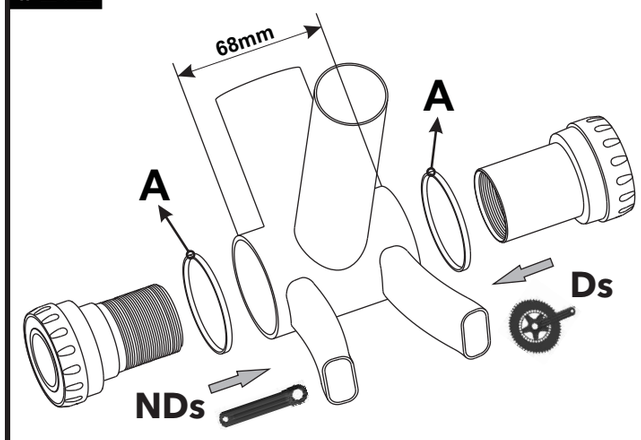

#1.2

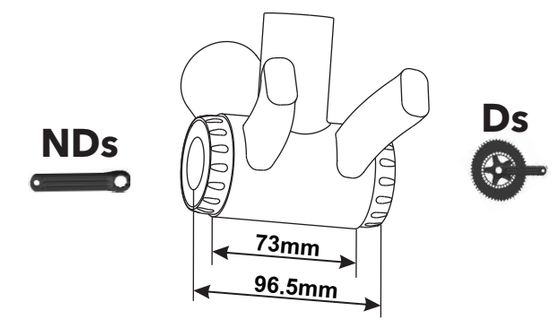

ES

PEDALIER BB30-24 MTB. MANUAL DE USUARIO.
Revisado: 11/2011

C - CONJ. CAZOLETA IZQUIERDA **B -** CONJ. CAZOLETA DERECHA

Ds - DERECHA **NDs** - IZQUIERDA

Las especificaciones actuales del producto pueden variar debido a mejoras sin previo aviso.

1 COMPATIBILIDAD

Para instalar unas bielas de eje de 24mm en un cuadro BB30.

68mm - CAJA 68mm **73mm -** CAJA 73mm

- MTB

#1 INSTALACIÓN DE LAS CAZOLETAS

SUJETE LA CAZOLETA DERECHA MIENTRAS APRIETA LA IZQUIERDA.

APRIETE **- 40 Nm**

#1.1 CAJA **MTB** 68mm
A - NECESITA UN ESPACIADOR DE 2.5mm A CADA LADO.

#1.2 CAJA **MTB** 73mm
NO NECESITA ESPACIADORES.

No lavar nunca con agua a presión.

Aplicar una pequeña cantidad de fijador de roscas de resistencia media a la rosca de las cazoletas.

Para más información sobre la instalación, mantenimiento y garantía,visite:
www.rotorbike.com
info@rotorbike.com

EN

BB30-24 MTB BOTTOM BRACKET INSTALLATION GUIDE.
Revised: 11/2011

C - NON-DRIVE SIDE CUP ASSEMBLY **B -** DRIVE SIDE CUP ASSEMBLY

Ds- DRIVE SIDE **NDs** - NON-DRIVE SIDE

Product specifications may change for improvement without notice

1 COMPATIBILITY

To fit a 24mm axle crankset into a BB30 frame.

68mm - 68mm SHELL **73mm -** 73mm SHELL

- MTB

#1 CUPS INSTALLATION

FIX RIGHT CUP AND TIGHTEN LEFT CUP.

TIGHTEN **- 40 Nm**

#1.1 **MTB** 68mm SHELL
A - ONE 2.5mm SPACER NEEDED ON EACH SIDE.

#1.2 **MTB** 73mm SHELL
NO SPACERS NEEDED.

Never clean with high pressure water.

Apply a thin coat of medium strength thread locker to the threads of BB cups.

For more information about installation, maintenance, and warranty, visit:
www.rotorbike.com
info@rotorbike.com

DE

BB30-24 MTB INNENLAGER MONTAGEANLEITUNG
Letzte Überarbeitung: 11/2011

C - Lagerschalen (Nicht-Antriebsseite) **B -** Lagerschalen (Antriebsseite)

Ds - Antriebsseite **NDs** - Nicht-Antriebsseite

Aufgrund stetiger Verbesserungen am Produkt, kann es zu Abweichungen kommen.

1 KOMPATIBILITÄT

Um eine Kurbel mit 24mm Achse in ein Straßenlager mit BB30 Innenlager einzubauen:

68mm - 68mm Tretlagerhülse **73mm -** 73mm Tretlagerhülse

- MTB

#1 Lagermontage

Fixieren sie das rechte Lager und ziehe das linke fest.

FESTSCHRAUBEN **- 40 Nm**

#1.1 **MTB** 68mm Tretlagerhülse
A - Eine 2.5mm Distanzscheibe Wird auf beiden Seiten benötigt.

#1.2 **MTB** 73mm Tretlagerhülse
Keine Spacer notwendig

Nicht mit Hochdruck reinigen.

Für einen perfekten Halt empfehlen wir die Benutzung von Loctite 641 oder etwas vergleichbarem. Tragen sie eine dünne Schicht auf das Gewinde der Lagerschalen auf.

Bei weiteren Montage-, Wartungs- und Garantieinformationen besuchen sie uns unter:
www.rotorbike.com
info@rotorbike.com

FR

GUIDE D'INSTALLATION DU BOITIER BB30-24 VTT
Révisé: 11/2011

C - Cuvette coté oppose aux plateaux **B -** Cuvette coté plateaux

Ds - Coté plateaux **NDs** - Coté oppose aux plataux

Les spécifications des produits peuvent changer sans préavis à des fins d'amélioration

1 Compatibilité

Pour monter un pédalier d'axe de 24mm sur un cadre BB30

68mm - Boitier 68mm **73mm -** Boitier 73mm

- VTT

#1 Montage des cuvettes

Monter la cuvette droite et visser la cuvette gauche

Serrer **- 40 Nm**

#1.1 Boitier **VTT 68mm**
A - Utiliser une rondelle de 2.5mm de chaque coté

#1.2 Boitier **VTT 73mm**
Pas besoin de rondelles

Ne pas nettoyer avec de l'eau à haute pression

Appliquer une fine couche de frein-filet sur le filetage des cuvettes

Pour plus d'informations sur le montage, l'entretien et la garantie, visitez:
www.rotorbike.com
info@rotorbike.com

IT

GUIDA ALL'INSTALLAZIONE DEL MOVIMENTO BB30-24 MTB.
Versione del: 11/2011

C - CALOTTA D'ASSEMBLAGGIO LATO NON DI GUIDA
B - CALOTTA D'ASSEMBLAGGIO LATO GUIDA

Ds - LATO GUIDA **NDs** - LATO NON DI GUIDA

Le specifiche del prodotto possono cambiare senza preavviso

1 COMPATIBILITA'

Per montare una guarnitura con asse da 24 mm su di un telaio avente scatola movimento BB30

68mm - scatola movimento da 68mm **73mm -** scatola movimento da 73mm

- MTB

#1 INSTALLAZIONE CALOTTE

FISSA LA CALOTTA DI DESTRA E SERRARE QUELLA DI SINISTRA.

STRINGERE **- 40 Nm**

#1.1 Scatola movimento **MTB - 68mm**
A - E' NECESSARIO UN DISTANZIALE DA 2.5 mm SU OGNI LATO.

#1.2 Scatola movimento **MTB - 73mm**
NON E' NECESSARIO NESSUN DISTANZIALE

Mai pulire con getti d'acqua ad alta pressione.

Applicare uno strato sottile di Loctite 641 sulla filettatura delle calotte.

Per ulteriori informazioni su installazione, manutenzione e garanzia, visita il sito:
www.rotorbike.com
info@rotorbike.com

NL

BB30-24 MTB BOTTOM BRACKET MONTAGE HANDLEIDING.
Revisie: 11/2011

C - CUP NIET-AANDRIJF ZIJDE **B -** CUP AANDRIJF ZIJDE

Ds - AANDRIJF ZIJDE **NDs** - NIET-AANDRIJF ZIJDE

Product specificaties kunnen worden verbeterd zonder melding.

1 COMPATIBILITEIT

Om een crankset met 24mm as in een BB30 frame te monteren.

68mm - 68mm BRACKET POT **73mm - 73**mm BRACKET POT

- MTB

#1 CUPS MONTAGE

PLAATS RECHTER CUP EN DRAAI LINKER CUP VAST

AANDRAAIMOMENT **- 40 Nm**

#1.1 **68mm MTB** BRACKET POT
A - EEN 2,5mm VULRING NODIG PER ZIJDE

#1.2 **68mm MTB** BRACKET POT
GEEN VULRING NODIG

Reinig nooit met een directe waterstraal.

Breng een dunne laag hechtmiddel (medium sterkte, niet-permanent, bijv. Loctite 461) aan op de schroefdraad van de BB cups.

Voor meer informatie betreffende montage, onderhoud en garantie, bezoek:
www.rotorbike.com
info@rotorbike.com

KR

BB30-24 MTB바텀브라켓 장착 가이드
Revised: 11/2011

C - 논 드라이브 사이드컵 **B -** 드라이브 사이드컵

Ds - 드라이브 사이드 **NDs** - 논 드라이브 사이드

제품 사양은 예고 없이 변경될 수 있습니다 .

1 호환성

BB30-24 바텀브라켓을 통하여, 3D크랭크 또는24mm 엑슬 크랭크를 BB30프레임에 사용할 수 있습니다 .

68mm - 68mm 쉘 **73mm -** 73mm 쉘

- MTB

#1 컵의 장착

드라이브 사이드의 컵을 먼저 장착하고 논 드라이브 사이드 컵을 장착합니다 .

조립 **- 40 Nm**

#1.1 **MTB** 68mm 쉘
A - 2.5mm 스페이서를 프레임의 좌우에 한 개씩 삽입합니다 .

#1.2 **MTB** 73mm 쉘
스페이서를 삽입하지 않습니다 .

고압 세차를 하지 마십시요 .

중간 강도의 풀림방지 컴파운드를 컵의 나사산 부분에 얇게 도포하십시요

장착 ,정비 그리고 워런티에 대한 자세한 사항은 www.rotorbike.co.kr에서 확인하십시요 .

CN-TW

BB30-24山地自行車中軸安裝指南
修改日期：11/2011

C - 非傳動側中軸杯 **B -** 傳動側中軸杯

Ds - 傳動側 **NDs** - 非傳動側

產品規格可能因改良而修改，恕不另行通知。

1 兼容

使 24mm軸心曲柄能夠在 BB30公路自行車車架上使用

68mm - 68mm 殼 **73mm -** 73mm 殼

- 山地自行車

#1 中軸杯安裝

修正右中軸杯，並擰緊左中軸杯。

擰緊 **- 40 Nm**

#1.1 山地自行車**68mm**殼
A - 每邊均需要一個 2.5mm 墊片

#1.2 山地自行車**73mm** 殼
不需要墊片

請勿用高壓水槍沖洗軸承部份。

在車架中軸位置內塗上一層薄的中強度螺絲鎖固劑。

如需更多關於安裝，維護和保修信息，請訪問：
www.rotorbike.com
info@rotorbike.com

JP

BB30-24 MTB用ボトムブラケット取付けガイド
改訂： 2011年11月

C - ノンドライブサイドカップ部品 **B -** ドライブサイドカップ部品

Ds - ドライブサイド **NDs** - ノンドライブサイド

改良のため、製品の仕様を予告なく変更することがあります。

1 互換性

BB30フレームに軸径24mmのクランクセットを取付けます。

68mm - 68mm シェル **73mm -** 73mm シェル

- MTB

#1 カップ取付け

右カップを固定し、左カップを締めます。
シマノホローテックII用の取付け工具を使用してください。

40Nmのトルクで締めてください。

#1.1 **MTB** 68mm シェル
A - 2.5mmスペーサー1個 各側で必要

#1.2 **MTB** 73mm シェル
スペーサー不要

高圧水洗浄不可

BBカップのネジ山に中強度のネジロック剤を薄く塗布してください。

取付け、メンテナンス、保証の詳細については、下記参照してください。
www.rotorbike.com
info@rotorbike.com

TH

คู่มือการติดตั้งกระโหลกแบบ BB30-24 สำหรับเสือภูเขา
ปรับปรุง 11/2011

C - ถ้วยกระโหลกฝั่งตรงข้ามใบจาน **B -** ถ้วยกระโหลกฝั่งใบจาน

Ds - ฝั่งใบจาน **NDs** - ฝั่งตรงข้ามใบจาน

ข้อมูลจำเพาะของผลิตภัณฑ์อาจมีการเปลี่ยนแปลงโดยไม่มีการแจ้งให้ทราบล่วงหน้า

1 การรองรับ

เพื่อใช้ขาจานขนาด 24 มม. กับเฟรมเสือหมอบ BB30

68mm - ขนาด 68 มม. **73mm -** ขนาด 73 มม.

- เสือภูเขา

#1 การติดตั้งถ้วยกระโหลก

ยึดถ้วยกระโหลกขวาให้แน่น และขันถ้วยกระโหลกซ้าย ขันให้แน่น **- 40 Nm**

#1.1 เสือภูเขาขนาด 68 มม.
A - ใส่แหวนรองหนา 2.5 มม. 1 วงทั้ง 2 ข้าง.

#1.2 เสือภูเขาขนาด 73 มม.
ไม่ต้องใช้แหวนรอง

ห้ามไม่ให้ทำความสะอาดด้วยน้ำแรงดันสูง

ทา thread locker บางๆ ที่บริเวณเกลียวของถ้วยกระโหลก

สำหรับข้อมูลเพิ่มเติมเกี่ยวกับการติดตั้ง การซ่อมบำรุง และการรับประกันคุณภาพ กรุณาเยี่ยมชม
www.rotorbike.com
info@rotorbike.com