3D ROAD - 130 / 110 BCD

ROTOR COMPONENTES TECNOLÓGICOS SL
Pol.Ind. Conmar. C/Miño, 14. 28864, Ajalvir, Madrid, Spain
Phone: +34 91 884 38 46. Fax: +34 91 884 38 65

www.rotorbike.com
info@rotorbike.com

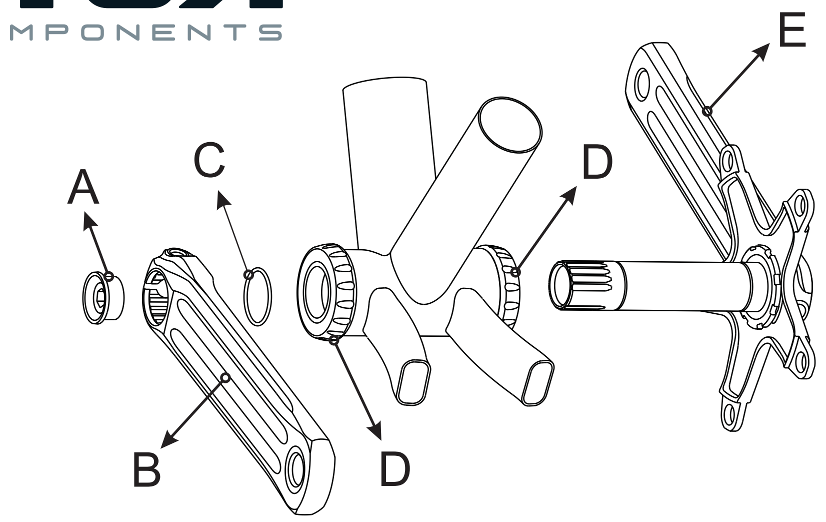

1

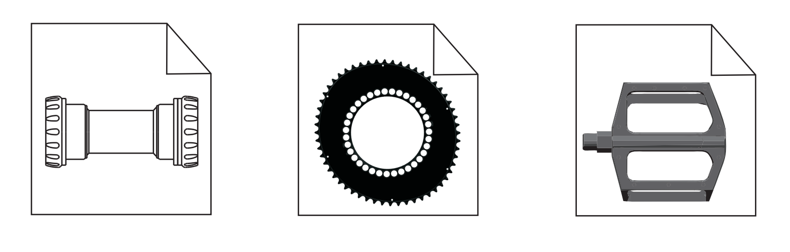

2

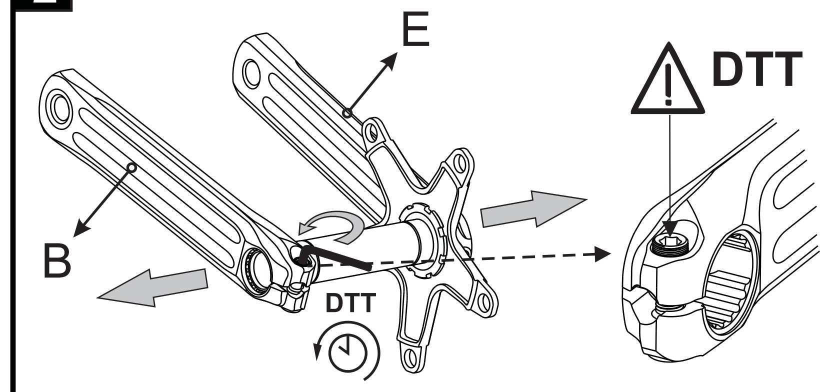

3

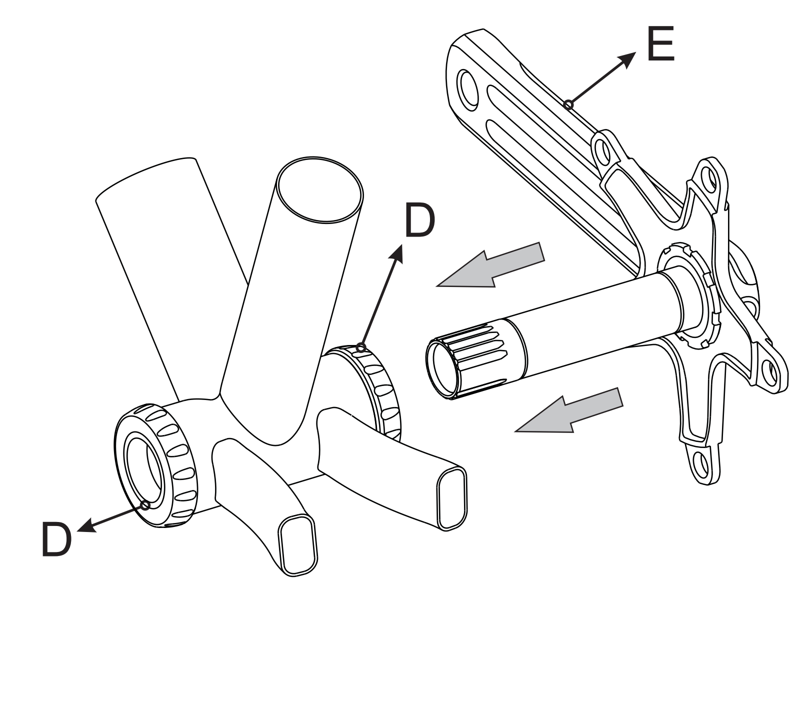

4

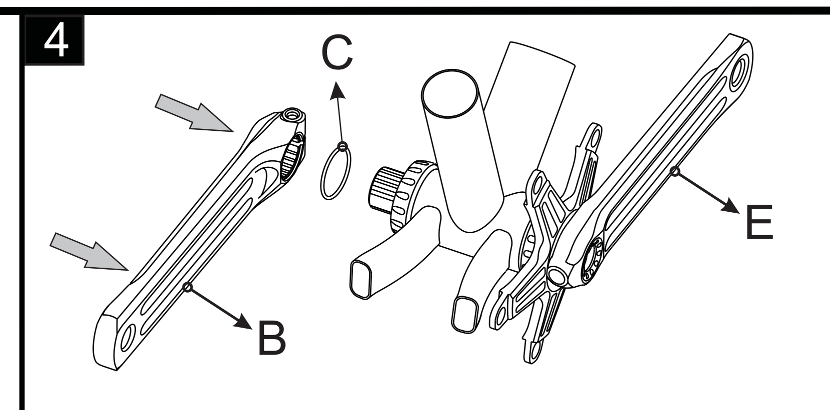

5

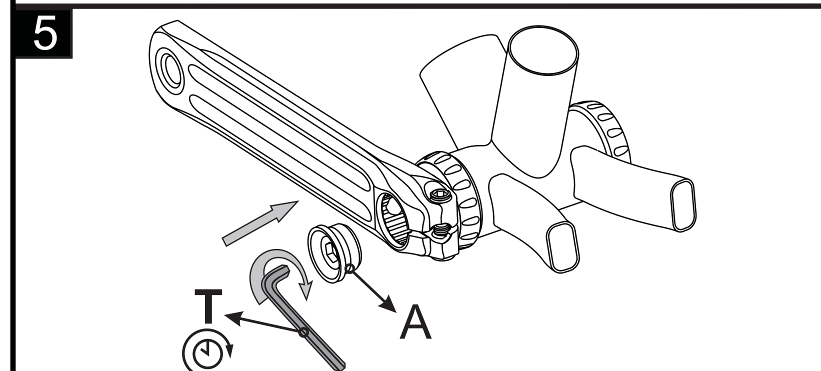

6

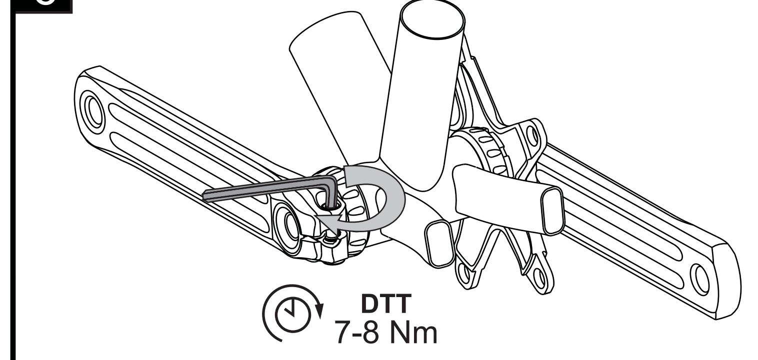

7

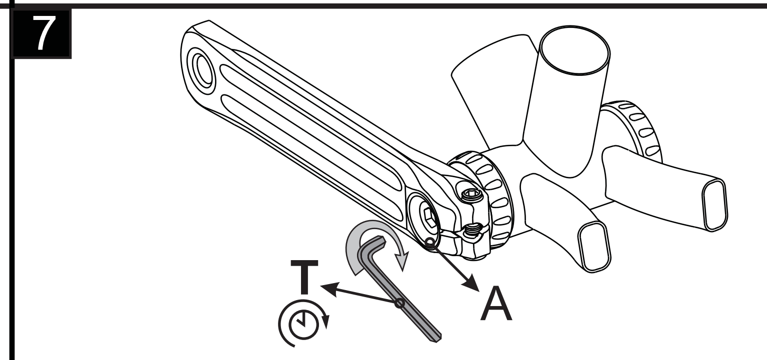

ES

ROTOR 3D

BIELAS ROTOR 3D CARRETERA BCD 130 / 110.
GUÍA DE INSTALACIÓN RÁPIDA.

NOTA: las epecificaciones pueden cambiar por mejoras sin previo aviso. Revisada: 07/2012

A - TAPA IZQUIERDA
B - CONJUNTO BIELA IZQUIERDA — ⚠ NO DESMONTAR EL TORNILLO ⚠
C - TÓRICA
D - PEDALIER
E - CONJUNTO BIELA DERECHA — ⚠ NO DESMONTAR ⚠

- SENTIDO ANTIHORARIO
- SENTIDO HORARIO

/!\ **- CARRETERA**

1 INSTALACIÓN DE PEDALIER, PLATOS Y PEDALES

Lea y comprenda en su totalidad el manual de usuario proporcionado por el fabricante de sus pedalier, platos y pedales.

Consulte el manual de instalación de su pedalier ROTOR SABB o BB1 y de sus platos ROTOR Q-Rings en:

www.rotorbike.com

2 DESMONTAJE CONJUNTO BIELA IZQUIERDA

Tornillo DTT - ALLEN 5mm: 1,5 VUELTAS

⚠ **NO DESMONTAR EL TORNILLO COMPLETAMENTE** ⚠

3 INSTALACIÓN CONJUNTO BIELA DERECHA

4 INSTALACIÓN TÓRICA Y CONJUNTO BIELA IZQUIERDA

5 INSTALACIÓN TAPA IZQUIERDA / PRECARGA

T - ALLEN 8 mm
PRECARGUE LOS RODAMIENTOS DE LA CAJA DE PEDALIER.
NO SOBRECARGUE LOS RODAMIENTOS.
ASEGÚRESE DE QUE GIRAN SUAVEMENTE SIN JUEGO LATERAL.

6 FIJACIÓN CONJUNTO BIELA IZQUIERDA

Tornillo DTT - ALLEN 5mm: **7-8 Nm**

7 FIJACIÓN TAPA IZQUIERDA

T - ALLEN 8mm: **5-6 Nm**

DESMONTAJE

1. Usando una llave Allen de 5mm, afloje el tornillo DTT ~2 vueltas y media (en sentido antihorario).
   ATENCIÓN: NO DESMONTE EL TORNILLO DTT DE LA BIELA IZQUIERDA.
2. Usando una llave Allen de 8 mm desmonte la Tapa Izquierda aflojándola en sentido contrario a las agujas del reloj.
3. Desmonte la Biela Izquierda y la Tórica del eje.
4. Desmonte el Conjunto Biela Derecha.

Si desea más información acerca de la instalación, mantenimiento y garantía, visite:

www.rotorbike.com

⚠ AVISOS DE SEGURIDAD ⚠

El manual de usuario contiene información muy útil e importante acerca de la correcta instalación, uso y mantenimiento de su producto ROTOR. Debe leer, comprender y seguir cuidadosamente las instrucciones que aparecen en dicho manual. Mantenga el manual en un lugar seguro para futuras consultas.
No realice ninguna modificación o ajuste que no esté explícitamente descrita en el manual. Si tuviera alguna duda sobre su capacidad para llevar a cabo la instalación o mantenimiento, por favor, acuda a un taller cualificado.
Una instalación u operación de mantenimiento incorrecta puede reducir drásticamente el rendimiento del producto y podría provocar un accidente con resultado de lesiones o incluso la muerte.
Por favor, lleve su bicicleta regularmente a un taller cualificado para inspeccionar cualquier signo de fatiga, rotura, deformación o exceso de uso. Cualquier componente que se encuentre en mal estado por exceso de uso, fatiga, rotura, deformación o impactos ha de ser reemplazado inmediatamente.
No llevar a cabo un mantenimiento adecuado reduce drásticamente la vida útil del producto así como su rendimiento.
Si tiene cualquier duda, comuníquela en su punto de venta ROTOR más cercano o contacte con info@rotorbike.com.

MANTENIMIENTO
Inspeccione sus componentes ROTOR en busca de impactos, fisuras, perdida de piezas o deformaciones antes de cada uso, así como después de cada caída. Si Hay presencia de algunas de las circunstancias previamente mencionadas, no use sus componentes hasta que no hayan sido sustituidos.

ATENCIÓN:
El uso continuado de piezas dañadas, puede ocasionar perdida de control de la bicicleta, así como daños severos e incluso la muerte.
Es responsabilidad del usuario examinar el producto regularmente para determinar su revisión o sustitución. El ciclista debe inspeccionar la bicicleta, así como sus componentes, con frecuencia para localizar daños producidos por el uso normal o abusivo. Revise, por favor, estos daños después de cada salida. Controle también periódicamente el apriete correcto de la tornillería, pero no sobreapriete los tornillos.

CONDICIONES DE GARANTIA

- Los productos ROTOR y todos sus componentes están garantizados durante 2 años contra cualquier fallo de fabricación o material defectuoso. En el caso de existir alguna avería durante el periodo de garantía, Rotor Componentes Tecnológicos se compromete a reparar o sustituir el componente o producto defectuoso sin cargo para el cliente. Además, en algunos países, Rotor está obligado a asegurar cualquier garantía legal, definida por la ley de cada país, para la protección del usuario.
- Los componentes con una vida útil limitada por el uso y las roturas no achacables a defectos de fabricación no están cubiertas por esta garantía.
- Fallos o roturas causadas por un uso inapropiado, instalación defectuosa o un mantenimiento inadecuado (según se indica en el manual de usuario) no están cubiertos por esta garantía.
- Conserve su factura de compra, pues le permitirá ejercer su derechocomo comprador a la garantía.
- La garantía será anulada en los siguientes casos:
  - Incumplimiento de los requisitos anteriormente mencionados.
  - Instalación inadecuada.
  - Uso negligente o instalación de piezas inadecuadas.

Estas y otras instrucciones de productos ROTOR están disponibles en:
www.rotorbike.com
Rotor Componentes Tecnológicos SL - C/Miño, 14. 28864 AJALVIR MADRID
T. 918843846 F. 918843865 service@rotorbike.com

EN

ROTOR 3D

ROTOR 3D ROAD CRANKSET BCD 130 / 110.
QUICK INSTALLATION GUIDE.

Product specifications may change for improvement without notice. Revised: 07/2012

A - NON-DRIVE SIDE CAP
B - NON-DRIVE SIDE ASSEMBLY — ⚠ DO NOT REMOVE THE BOLT ⚠
C - O-RING
D - BOTTOM BRACKET
E - DRIVE SIDE ASSEMBLY — ⚠ DO NOT DISASSEMBLE ⚠

- TURN ANTICLOCKWISE
- TURN CLOCKWISE

/!\ **- ROAD**

1 BOTTOM BRACKET, RINGS AND PEDALS INSTALLATION

Be sure to read and understand the user manual provided by the bottom bracket, rings and pedal´s manufacturer.

Read ROTOR SABB or BB1, and Q-RINGS user manuals:

www.rotorbike.com

2 REMOVE THE NON-DRIVE SIDE ASSEMBLY

DTT Bolt - ALLEN 5mm: 1,5 TURNS

⚠ **DO NOT REMOVE THE BOLT** ⚠

3 DRIVE-SIDE ASSEMBLY INSTALLATION

4 O-RING AND NON-DRIVE SIDE INSTALLATION

5 NON-DRIVE SIDE CAP INSTALLATION / PRELOAD

T - ALLEN 8 mm
PRELOAD BOTTOM BRACKET BEARINGS.
DO NOT OVER THIGTHEN THE BEARINGS.
ENSURE THEY TURN SMOOTHLY WITH NO LATERAL PLAY.

6 FIXING NON-DRIVE SIDE ASSEMBLY

DTT Bolt - ALLEN 5mm: **7-8 Nm**

7 SECURE NON-DRIVE SIDE CAP

T - ALLEN 8mm: **5-6 Nm**

DISASSEMBLY

1. Using a Allen 5mm key, unscrew the DTT bolt 2.5 turns (counter-clockwise).
   WARNING: DO NOT REMOVE THE BOLT from the Non-Drive Side arm.
2. Using a Allen 8mm key unscrew the Non-Drive Side Cap (counter-clockwise) and remove it.
3. Remove the Non-Drive Side arm and the O-ring from the axle.
4. Remove the Drive Side Assembly.

For more information about installation, maintenance, and warranty, visit:

www.rotorbike.com

⚠ SAFETY WARNING ⚠

This owners manual contains important and useful information regarding the proper installation, operation, care, and maintenance of your ROTOR product. Carefully read, follow and understand the instructions as detailed in this owner's manual. Keep this manual in a safe place for future reference.
.If you have any doubt whatsoever regarding your ability to install or service this product, please consult your ROTOR dealer and seek the assistance of a professional bicycle mechanic. Do not perform any modifications or adjustments that are not outlined in this manual.
Incorrect installation or servicing may impair performance, and could result in a dangerous situation leading to serious injury or death.
Components that have experienced excessive wear, deformations or impacts or other damage need immediate professional inspection or replacement. Please have this product regularly inspected by a qualified mechanic for any signs of wear or damage.
Failure to perform necessary and essential maintenance could drastically reduce the service life of your ROTOR product and reduce its performance.
If you have any questions, please contact a professional bike mechanic or your nearest ROTOR dealer for additional information.
Caution!: Please consult the relevant manufacturer's instruction manuals for your BB set or pedals, If necessary, consult their technical service department for the correct installation procedure.

MAINTENANCE
Inspect your ROTOR product for wear, looseness or damage including cracks, dents and serious scratches, before each ride and after every fall or crash. Do not use your ROTOR product until it has been thoroughly inspected, repaired or replaced.
WARNING:
Continuing to use damaged parts may lead to loss of control and cause serious injury or death.
Cyclists should inspect their whole bicycle and parts on a regular basis or consult with a professional bicycle mechanic, to determine the need for service, or replacement and to detect damage that may have occurred from normal use.
Check all parts for damage and wear before every use. Check the bolts and other fasteners periodically for tightness. Ensure they are tightened to the correct torque values.

ROTOR WARRANTY POLICY

- The ROTOR products and its components are guaranteed for 2 YEARS against any manufacturer defects or defective materials. In the event of a warranty defect, Rotor´s sole obligation under this warranty is to repair or replace, at its option, the defective part or product at no charge. Moreover, in some countries, Rotor is obliged to ensure any legal warranty defined by law for the customer's protection.
- Elements subject to wear and breakdowns that the manufacturer is not responsible for, are not covered by this warranty.
- Failures or breakdowns caused by improper use, poor assembly or inadequate maintenance as declared in the supplied instructions or the user manual are not covered by this warranty.
- Always keep your receipt or invoice.
- The following acts void this warranty:
  - Failure to fulfil the requirements above.
  - Improper installation.
  - Improper use or installation of inadequate parts.

Warranty Service: Original purchaser must send their Rotor product along with the retailer's original bill, credit card receipt or other satisfactory proof of date of purchase of the product.

These instructions and others for Rotor Bike Components products are available for download at:
www.rotorbike.com
Rotor Componentes Tecnológicos SL - C/Miño, 14. 28864 AJALVIR MADRID SPAIN
T. +34 918843846 F. +34 918843865 int.service@rotorbike.com

DE

ROTOR 3D

ROTOR 3D ROAD BCD 130 / 110.
MONTAGEANLEITUNG.

Auf Grund stetiger Verbesserung am Produkt, kann es zu geringen Abweichungen kommen. Letzte Überarbeitung 07/2012.

A - LINKE KURBELSCHRAUBE
B - LINKE KURBEL — ⚠ BITTE NICHT DIE SCHRAUBE ENTFERNEN ⚠
C - DICHTUNG
D - INNELAGER
E - RECHTE KURBEL — ⚠ BITTE NICHT AUSEINANDERBAUEN ⚠

- Drehrichtung gegen den Uhrzeigersinn
- Drehrichtung im Uhrzeigersinn

/!\ **- ROAD**

1 XXXXXXXXXXXXXXXXXXXXXXXXXXXXXXXXXXXXXXXXXX

XXXXXXXXXXXXXXXXXXXXXXXXXXXXXXXXXXXXXXXXXXXXXXXXXXXXXXXXXXXXXXXXXX XXXXXXXXXXXXXXX
Lesen Sie bitte die Montage-Anleitung für ROTOR SABB oder BB1 Innenlager, Q-Rings auf:

www.rotorbike.com

2 ENTFERNEN DES LINKEN KURBELARMS

DTT Schraube - INBUS 5mm: 1,5 UMDREHUNGEN

⚠ **BITTE NICHT DIE SCHRAUBE ENTFERNEN** ⚠

3 RECHTER KURBELARM MONTIEREN

4 MONTAGE DER DICHTUNG AUF DER LINKER SEITE

5 LINKE KURBELSCHRAUBE MONTIEREN UND VORSPANNEN

T - INBUS 8 mm
BITTE DAS INNENLAGER VORSPANNEN.
BITTE NICHT DAS LAGER ZU FEST ANZIEHEN.
STELLEN SIE SICHER DAS DIE LAGER SICH OHNE SPIEL FREI BEWEGEN.

6 FIXIEREN DER LINKEN KURBEL

DTT Schraube - INBUS 5mm: **DREHMOMENT 7-8 Nm**

7 XXXXXXXXXXXXXXXXXXX

T - INBUS 8mm: **DREHMOMENT 5-6 Nm**

AUSBAU

1. Benutzen Sie einen 5mm Inbus, lösen Sie die DTT Schraube im Uhrzeigersinn 2,5 Umdrehungen.
   Achtung! Bitte entfernen Sie nicht die Schraube des linken Kurbelarms!
2. Benutzen Sie einen 8 mm Inbus und lösen Sie im Uhrzeigersinn die Kurbelschraube.
3. Entfernen Sie den linken Kurbelarm und den O-Ring von der Achse.
4. Entfernen Sie nun den rechten Kurbelarm (Antriebsseite).

Weitere Informationen zur Pflege, Wartung und Service bekommen Sie auf:

www.rotorbike.com

⚠ Sicherheitshinweis! ⚠

Diese Montageanleitung beinhaltet wichtige und nützliche Informationen zur Installation, Wartung und Pflege ihres Rotor Produkts. Lesen Sie bitte die Montageanleitung sorgfältig durch und bewahren Sie sie an einem sicheren Ort auf. Haben Sie dennoch Zweifel oder sind sich nicht sicher, ob Sie das Rotor Produkt auch richtig montiert haben, dann wenden Sie sich bitte an ihren autorisierten Rotor Händler. Führen Sie bitte keine Veränderungen oder Einstellungen durch die nicht ausdrücklich beschrieben sind.
Nicht korrekte Installation oder Pflege mindern die Wirkung und können Sie in schwierige, gefährliche Situationen bringen, die zu Verletzungen oder zum Tode führen kann.
Komponenten die einem übermäßigen starken Gebrauch, Verformungen oder gr. Belastungen oder gar Beschädigungen ausgesetzt sind, sollten sofort von einem professionellen Mechaniker untersucht und gegebenenfalls ausgetauscht werden.
Lassen Sie ihr ROTOR Produkt bitte regelmäßig von einem autorisierten Händler auf Schäden überprüfen.Fehlende, unbedingt notwendige Wartung kann die Lebenserwartung ihres Rotor Produktes drastisch verkürzen und eine richtige Funktion ist nicht mehr gewährleistet.
Wenn Sie noch weitere Fragen haben , kontaktieren Sie ihren autorisierten Rotorhändler für weitere Informationen.
Caution!: Bitte lesen sie auch die Montageanleitungen der anderen Anbauteile, wie innenlager oder Pedale sorgfältig durch und wenn notwendig nehmen Sie kontakt mit der jeweiligen Servicestelle auf um ein korrektes montieren Ihrer Anbauteile zu gewährleisten.

PFLEGE:
Prüfen Sie regelmäßig Ihr Rotor Produkt vor Beanspruchung und nach Unfällen auf Defekte, Kratzer, Beulen oder andere Schäden. Benutzen Sie Ihr Rotor Produkt nicht, wenn sie es nicht gründlich geprüft haben, gegebenenfalls ersetzt oder repariert haben.
WARNING:
Eine weitere Benutzung beschädigter Teile kann dazu führen, dass Sie die Kontrolle verlieren und es zu Verletzungen oder zum Tod kommen kann. Radfahrer sollten ihr Rad regelmäßig durch eine autorisierten Händler oder professionellen Mechaniker prüfen lassen, vereinbaren Sie einen Termin zum regelmäßigen Service, damit Verschleißteile ausgetauschtr werden können oder Fahler behoben werden.
Prüfen sie alle Teile vor jeder Fahrt auf etwaige Fehler. Prüfen Sie die Schrauben und Halterungen regelmäßig auf festen Sitz. Stellen Sie sicher, dass alle Schrauben mit dem richtigen Drehmoment angeschraubt wurden.

ROTOR Garantiebestimmungen

- Rotor Produkte und ihre Komponenten haben 2 Jahre Garantie ab Kaufdatum. Die Garantie deckt ausschließlich Mängel am Material und Herstellungsfehler ab. Im Falle eines Fehlers innerhalb der Garantie behält sich Rotor vor, ob sie den Schaden austauschen oder reparieren.
- Darüber hinaus ist Rotor dazu verpflichtet, in einigen Ländern, sich an die gegebenen Gesetze zum Kundenschutz zu halten
- Die Garantie deckt keine Beschädigung durch Stürze, Unfälle, mangelhafte Montage Missbrauch mangelhafte Wartung und Pflege.
- Bitte heben Sie die Rechnung gut auf.
- Folgende Fakten führen zum Verlust der Garantie:
  - Nichterfüllung der oben genannten Anforderungen
  - Unsachgemäße Montage
  - Unsachgemäße Benutzung oder ungeeignete, nicht passende Teile.

Garantie Service! Um Garantieansprüche geltend zu machen, muß folgende Information beigelegt werden: Der Erstbesitzer muß eine Kopie des aussagekräftigen Kaufbelegs einschicken.

Diese Anleitung und andere Anleitungen von Rotor Produkten können Sie downloaden unter:
www.rotorbike.com
Rotor Componentes Tecnológicos SL C/Miño 14, 28864 AJALVIR MADRID SPAIN
T. +34 918843846 F. +34 918843865 int.service@rotorbike.com

FR

ROTOR 3D

PEDALIER ROTOR 3D ROUTE BCD 130 / 110.
NOTICE D'INSTALLATION.

Les spécifications des produits peuvent changer sans préavis à des fins d'amélioration. Révisé: 07/2012

A - VIS D'AXE (CÔTÉ OPPOSÉ À LA TRANSMISSION)
B - ASSEMBLAGE CÔTÉ OPPOSÉ À LA TRANSMISSION — ⚠ NE PAS RETIRER LA VIS ⚠
C - O-RING
D - BOITIER DE ROULEMENT
E - ASSEMBLAGE CÔTÉ TRANSMISSION — ⚠ NE PAS DEMONTER ⚠

- Tourner dans le sensinverse des aiguillers d'une montre
- Tourner dans le sens des aiguilles d'une montre

/!\ **- Route**

1 INSTALLATION DU BOITIER DE ROULEMENT, DES PÉDALES ET DES JOINTS

XXXXXXXXXXXXXXXXXXXXXXXXXXXXXXXXXXXXXXXXXXXXXXXXXXXXXXXXXXXXXXXXXX XXXXXXXXXXX
Lire les notices de montage ROTOR SABB ou BB1 ou press fit, et les manuels pour les Q-RINGS:

www.rotorbike.com

2 ENLEVER LA MANIVELLE GAUCHE

Visser la Vis DTT - CIÉ ALLEN 5mm: 1,5 TOUR

⚠ **NE PAS RETIRER / ENLEVER LA VIS** ⚠

3 INSTALLATION DU PÉDALIER (CÔTÉ TRANSMISSION / DROIT)

4 INSTALLATION DE L'ENTRETOISE ET DU JOINT TORIQUE CÔTÉ GAUCHE

5 INSTALLATION ET PRÉCONTRAINTE DE LA MANIVELLE GAUCHE

T - CLÉ ALLEN 8 mm
PRECHARGER LES ROULEMENTS DU BOITIER DE PEDALIER.
NE PAS SERRER LES ROULEMENTS TROP FORT.
ASSUREZ-VOUS QUE LES ROULEMENTS TOURNENT LIBREMENT SANS JEU LATERAL.

6 FIXATION DE LA MANIVELLE GAUCHE

Visser la Vis DTT - CIÉ ALLEN 5mm: **7-8 Nm**

7 SÉCURISER LA CUVETTE COTÉ OPPOSÉ AUX PLATEAUX

T - CIÉ ALLEN 8mm: **5-6 Nm**

DEMONTAGE

1. A l'aide d'une clé Allen de 5 mm, desserrez la vis DTT de 2.5 tours (dans le sens inverse des aiguilles d'une montre).
   AVERTISSEMENT: NE PAS RETIRER CETTE VIS DE LA MANIVELLE GAUCHE.
2. A l'aide d'une clé Allen de 8mm desserrez (dans le sens inverse des aiguilles d'une montre) le capuchon côté gauche et enlevez la vis.
3. Enlever le bras de manivelle gauche et le joint torique de l'axe de pédalier.
4. Enlever le restant du pédalier (côté droit/transmission).

Pour plus d'information concernant le montage, les garanties, la maintenance, visitez notre site web:

www.rotorbike.com

⚠ AVERTISSEMENT DE SÉCURITÉ ⚠

Cette notice de montage contient des informations importantes et utiles concernant l'installation et la maintenance de votre produit ROTOR. Merci de lire et de suivre les instructions de montage indiquées dans ce manuel. Veiller à conserver cette notice, pour les prochains démontages et remontages de votre potence.N'exécutez pas de modifications ou rajustements qui ne sont pas décrits dans ce manuel.
Si vous avez un doute à votre capacité d'entretenir ou réparer ce produit, apportez votre cycle chez un réparateur qualifié.
Une installation incorrecte du produit peuvent altérer la performance du produit et pourraient aboutir à une situation dangereuse menant à la blessure ou la mort. Faites inspecter ce produit régulièrement par un mécanicien qualifié pour n'importe quels signes d'usure. Les composants qui ont éprouvé l'usure excessive, des craquements, des déformations ou des impacts ont besoin d'être remplacés immédiatement.Ne pas exécuter la maintenance du produit pourrait résolument réduire la durée d'utilisation de votre potence ROTOR et réduire sa performance.
Si vous avez des questions, merci de contacter un mécanicien cycle ou votre revendeur agrée ROTOR le plus proche pour de plus amples renseignements.
Attention!: Si n'importe quelles instructions dans ce manuel de l'utilisateur sont contraires aux instructions données par le fabricant de votre guidon, fourche, cadre etc, contactez leur service d'entretien pour expliquer votre plan et demander leur approbation.

MAINTENANCE
Inspectez votre potence ROTOR avant chaque sortie, vérifier qu'il n'y a pas des fentes et/ou de rayures sérieuses, que les vis soient correctement serrées, et faite vérifier votre potence auprès d'un professionnel après chaque chute ou accident. Si n'importe laquelle des conditions précédentes est présente, n'utilisez pas votre potence ROTOR jusqu'à ce qu'il ait été réparé ou remplacé.
MISE EN GARDE:
Utiliser des produits endommagés peut mener à la perte de contrôle de la bicyclette et causer des blessures ou la mort.
C'est la responsabilité des utilisateurs d'examiner régulièrement les produits pour déterminer le besoin de maintenance ou le remplacement des pièces. Le cycliste devrait inspecter leur bicyclette régulièrement pour détecter les dégâts éventuels. Vérifier l'état et les serrages de toutes les pièces avant chaque utilisation.

GARANTIE ROTOR

- ROTOR garanti ce produit et ses composants pendant 2 ANS contre n'importe quels défauts de fabrication ou des matériaux défectueux. En cas d'un défaut de garantie, l'obligation unique de Rotor est de réparer ou remplacer, à son choix, la partie défectueuse ou le produit gratuitement. De plus, dans quelques pays, Rotor est obligé à assurer n'importe quelle garantie légale définie conformément à la loi pour la protection du client.
- La garantie des produits ne peut être mise en cause pour les faits/les dommages indépendants et extérieurs à ROTOR .
- Les échecs ou les pannes causées par l'utilisation incorrecte, le mauvais montage ou l'absence de maintenance comme indiqué dans les instructions de montage ou le manuel de l'utilisateur ne sont pas couverts par cette garantie.
- Gardez toujours votre reçu ou facture, cette garantie ne couvre pas de produits dont le numéro de série ou l'identification ont été effacés, endommagés ou modifiés.
- Les actes suivants annulent cette garantie:
  - l'Échec d'accomplir les exigences ci-dessus.
  - Installation incorrecte.
  - Utilisation incorrecte ou installation de parties inadéquates.

Cette notice, ainsi que d'autres notices de montage sont également téléchargeable sur le site:
www.rotorbike.com
Rotor Componentes Tecnológicos SL C/Miño, 14. 28864 AJALVIR MADRID SPAIN
T. +34 918843846 F. +34 918843865 int.service@rotorbike.com

IT

ROTOR 3D

ROTORE 3D PEDIVELLA STRADA BCD 130 / 110.
GUIDA MONTAGGIO RAPIDO.

Le specifiche del prodotto possono cambiare senza preavviso. Versione del: 07/2012

A - CALOTTA LATO SINISTRO
B - GRUPPO LATO SINISTRO — ⚠ NON RIMUOVERE IL BULLONE ⚠
C - O-RING
D - MOVIMENTO CENTRALE
E - DRIVE SIDE ASSEMBLY — ⚠ NON SMONTARE ⚠

- Giro antiorario
- Giro orario

/!\ **- STRADA**

1 MONTAGGIO MOVIMENTO CENTRALE, PEDALE E ANELLI

XXXXXXXXXXXXXXXXXXXXXXXXXXXXXXXXXXXXXXXXXXXXXXXXXXXXXXXXXXXXXXXXXX XXXXXXXXXXXXXXXXX
Leggere i manuali d'uso ROTORE SABB o BB1 e Q-RING:

www.rotorbike.com

2 RIMUOVERE IL GRUPPO LATO SINISTRO

DTT vite - BRUGOLA 5mm: 1,5 GIRI

⚠ **NON RIMUOVERE IL BULLONE** ⚠

3 MONTAGGIO GRUPPO SUL LATO DESTRO

4 MONTAGGIO O-RING E LATO SINISTRO

5 MONTAGGIO/PRECARICO CALOTTA LATO SINISTRO

T - BRUGOLA 8 mm
PRECARICARE I CUSCINETTI DEL MOVIMENTO CENTRALE.
NON STRINGERE ECCESSIVAMENTE I USCINETTI.
ASSICURARSI CHE GIRINO LIBERAMENTE SENZA GIOCO LATERALE.

6 FISSAGGIO GRUPPO LATO SINISTRO

DTT vite - BRUGOLA 5mm: **7-8 Nm**

7 SICURO NON-DRIVE CALOTTA LATERALE DI SICUREZZA LATO NON GUIDA

T - BRUGOLA 8mm: **5-6 Nm**

SMONTAGGIO

1. Usando una chiave a brugola da 5mm, svitare il bullone DTT di 2,5 giri (senso antiorario).
   AATTENZIONE: NON RIMUOVERE IL BULLONE dal braccio lato sinistro.
2. Usando una chiave a brugola da 8mm, svitare la calotta lato sinistro (senso antiorario) e rimuoverla.
3. Rimuovere il braccio lato sinistro e l'O ring dal perno
4. Rimuovere il gruppo lato destro.

Per maggiori informazioni su montaggio, manutenzione e garanzia visitate il sito:

www.rotorbike.com

⚠ AVVERTENZA DI SICUREZZA ⚠

Questo manuale contiene informazioni importanti e utili per il corretto montaggio, funzionamento, cura e manutenzione del vostro prodotto ROTOR. Leggete attentamente, seguire e comprendere bene le istruzioni contenute in questo manuale. Conservate il manuale in un luogo sicuro per poterlo consultare in futuro.Per qualsiasi dubbio circa la vostra capacità di montare o fare manutenzione a questo prodotto, consultate il vostro rivenditore ROTOR e richiedete l'assistenza di un meccanico specializzato in biciclette. Non apportate modifiche o fate regolazioni che non siano specificate in questo manuale.Montaggio o manutenzione non corretti possono compromettere le prestazioni e tradursi in situazioni pericolose che possono causare lesioni gravi o morte.
I componenti che sono stati sottoposti a eccessiva usura, deformazioni o urti o altri danni richiedono un'immediata ispezione professionale e un'eventuale sostituzione.Fate controllare regolarmente questo prodotto da un meccanico specializzato per verificare le presenza di segni di usura o danni. La mancata esecuzione della manutenzione necessaria ed essenziale può ridurre drasticamente sia la durata del vostro prodotto ROTOR che le sue prestazioni.
Per qualsiasi domanda contattate un meccanico specializzato in biciclette o il vostro rivenditore ROTOR più vicino per avere ulteriori informazioni.
Attenzione: consultate il manuale di istruzioni del produttore per il set movimento centrale o i pedali. Se necessario rivolgetevi al reparto assistenza tecnica per la corretta procedura di montaggio.

MANUTENZIONE
Controllate sul vostro prodotto ROTOR la presenza di usura, allentamenti o danni comprese incrinature, ammaccature e graffi importanti prima di qualsiasi uscita e dopo ogni caduta o incidente. Non usate il prodotto ROTOR prima che sia stato attentamente ispezionato, riparato o sostituito.
ATTENZIONE:
continuare ad usare parti danneggiate può portare alla perdita del controllo e causare gravi lesioni o morte.
I ciclisti devono controllare regolarmente la bicicletta nel suo insieme e nei suoi singoli pezzi, o farla controllare da un meccanico specializzato per stabilire se è necessario procedere a manutenzione o sostituzione e verificare se ci sono stati danni a seguito del normale uso della bicicletta.
Prima di ogni uso controllate che i componenti non siano danneggiati o usurati. Controllate periodicamente la tenuta dei bulloni e degli altri dispositivi di fissaggio; verificate che siano stretti secondo i corretti valori di coppia.

POLITICA DI GARANZIA ROTOR

- I prodotti ROTOR e i relativi componenti sono garantiti per 2 ANNI da difetti di fabbricazione o materiali difettosi. Qualora si evidenzi un difetto in garanzia, l'unico obbligo di Rotor, in base a questa garanzia, consiste nella riparazione o sostituzione gratuita, a sua discrezione, del componente o del prodotto. Inoltre, in alcuni paesi, Rotor è obbligata a fornire la garanzia prevista dalla legge per la tutela dei consumatori.
- Gli elementi soggetti ad usura o rotture di cui il produttore non è responsabile non sono coperti da questa garanzia.
- Questa garanzia non copre i guasti o le rotture causati da uso improprio, montaggio non corretto o manutenzione inadeguata come specificato nelle istruzioni fornite o nel manuale d'uso.
- Conservate sempre la ricevuta o fattura.
- Le azioni che seguono invalidano questa garanzia:
  - mancato rispetto dei requisiti di cui sopra
  - montaggio non corretto
  - uso improprio o montaggio di componenti inadeguati

Assistenza in garanzia L'acquirente originario deve inviare il prodotto Rotor unitamente alla fattura originale del rivenditore, la ricevuta della carta di credito o altro documento che dimostri la data di acquisto del prodotto.

Queste istruzioni e le istruzioni degli altri prodotti Rotor Bike Components possono essere scaricate dal sito:
www.rotorbike.comm
Rotor Componentes Tecnológicos SL C/Miño, 14. 28864 AJALVIR MADRID SPAIN
T. +34 918843846 F. +34 918843865 int.service@rotorbike.com

3D ROAD - 130 / 110 BCD

3D ROAD - 130 / 110 BCD