SABB-ROAD

SABB

ROTOR BIKE·COMPONENTS

ROTOR COMPONENTES TECNOLÓGICOS SL
Pol.Ind. Conmar. C/Miño, 16-18. 28864, Ajalvir, Madrid, Spain
Phone: +34 91 884 38 46. Fax: +34 91 884 38 65

www.rotorbike.com
info@rotorbike.com

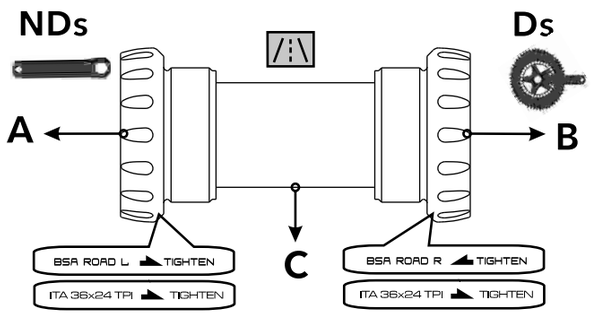

1

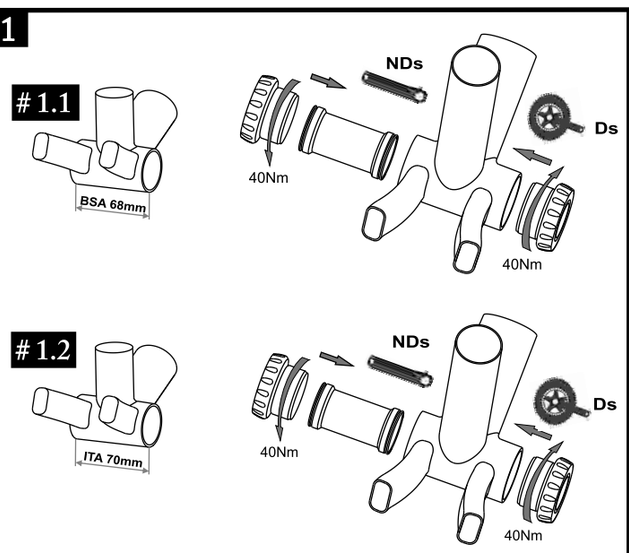

2

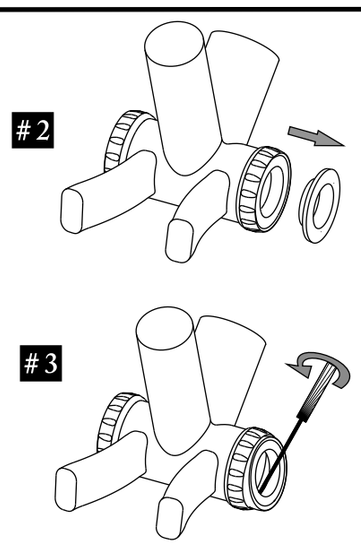

ES

PEDALIER SABB MTB. MANUAL DE USUARIO.
Revisado: 01/2012

A - CONJ. CAZOLETA IZQUIERDA **C -** TUBO INTERIOR

B - CONJ. CAZOLETA DERECHA

NDs - IZQUIERDA **Ds -** DERECHA

- CARRETERA

Las especificaciones actuales del producto pueden variar debido a mejoras sin previo aviso.

1 COMPATIBILIDAD

#1.1 BSA 68mm - CAJA BSA 68mm

#1.2 ITA 70mm - CAJA ITA 70mm

No lavar nunca con agua a presión.
Aplicar una pequeña cantidad de fijador de roscas de resistencia media a la rosca de las cazoletas.
Inspeccione, limpie y engrase periódicamente los componentes de su pedalier ROTOR SABB.

2 MAINTENIMIENTO

- Para sacar los rodamientos de las cazoletas:

#1) Desinstalar las bielas del cuadro.
#2) Quitar la tapa del rodamiento introduciendo un dedo en el agujero central y tirar hacia fuera.
#3) Sacar el conjunto de rodamiento y su soporte hemisférico.
Introduzca un destornillador plano en la ranura libre entre el fondo de la cazoleta y la parte trasera (interior) del rodamiento. Gire el destornillador, la punta de destornillador empujará hacia fuera el conjunto.
#4) Sacar el rodamiento de su soporte hemiesférico. En el caso de que el soporte hemiesférico o la tapa de rodamiento estén dañados o no ajusten correctamente, es necesaria su sustitución.

- Para instalar los rodamientos en las cazoletas:

#5) Aplicar una fina capa de grasa en la cavidad interior de la cazoleta, en la parte de apoyo del soporte hemisférico.
#6) Introducir el rodamiento con la mano en el soporte hemisférico hasta que haga tope.
#7) Engrasar abundantemente la ranura entre el soporte hemiesférico y el rodamiento.
Cubrir los sellos de los rodamientos con una capa de grasa.
#8) Colocar la tapa del rodamiento.
#9) Introducir el conjunto en la cazoleta con una leve presión.
#10) Instale de nuevo sus bielas en el cuadro.

Si desea más información acerca de la instalación, mantenimiento y garantía, visite:
www.rotorbike.com
info@rotorbike.com

EN

SABB MTB BOTTOM BRACKET. INSTALLATION GUIDE.
Revised: 11/2011

A - LEFT CUP ASSEMBLY **C -** INTERNAL SLEEVE

B - RIGHT CUP ASSEMBLY

NDs - NON-DRIVE SIDE **Ds -** DRIVE SIDE

- ROAD

Product specifications may change for improvement without notice.

1 COMPATIBILITY

#1.1 BSA 68mm - SHELL BSA 68mm

#1.2 ITA 70mm - SHELL ITA 70mm

Never clean with high pressure water.
Apply a thin coat of medium strength thread locker to the threads of BB cups.
Inspect, clean and grease periodically ROTOR SABB´s components.

2 MAINTENANCE AND SERVICE

-To remove the bearings from the cups:

#1) Remove the cranks from the frame.
#2) Remove the bearing cover by inserting a finger into the main hole and pulling the bearing cover out.
#3) Remove the bearing and spherical support assembly from the cup using a strong flat-head screwdriver.
Insert the flat-head between the inside of the bearing steel jacket and the flange on the inside of the cup; then twist the handle which will twist the flat-head to pry the bearing and spherical support assembly out.
#4) Remove the bearing from the spherical support. If the spherical support or the bearing cover are damaged or do not fit properly, they must be replaced.

-To install the bearings back into the cups:

#5) Apply a small amount of light grease into the cavity of the cup.
#6) Hand press the bearing into the spherical support.
#7) Grease generously the slot between the spherical support and the bearing.
Put a layer of grease over the seals of the bearings.
#8) Hand press the bearing cover over the bearing.
#9) Hand press the assembly into the cup.
#10) Re-install the crankset into the frame.

For more information about installation, maintenance, and warranty, visit:
www.rotorbike.com
info@rotorbike.com

DE

SABB ROAD Innenlager Montageanleitung.
Letzte Überarbeitung 01/2012.

A - LINKE LAGERSCHALE **C -** INNERE LEITHÜLSE

B - RECHTE LAGERSCHALE

NDs - LINKE **Ds -** RECHTE

-ROAD

Auf Grund stetiger Verbesserung am Produkt, kann es zu geringen Abweichungen kommen.

1 KOMPATIBILITÄT

#1.1 BSA 68mm - BSA 68 mm GEHÄUSEBREITE

#1.2 ITA 70mm - ITA 70 mm GEHÄUSEBREITE

Niemals mit hohen Wasserdruck das Innenlagen.
Verwenden Sie eine dünne Schicht mittelfester Schraubenkleber für die Lagerschalen.
Warten, reinigen und pflegen Sie die ROTOR SABB´s Komponenten regelmäßig.

2 PFLEGE UND SERVICE.

- Entfernen Sie die das Lager von den Lagerschalen:

#1) Entfernen Sie die Kurbelradgarnitur vom Rahmen.
#2) Entfernen Sie den Staubschutz indem Sie mit dem Finger in das Loch greifen und ihn Herausziehen.
#3) Entfernen Sie nun die Lager mit einem starken Schlitzschraubendreher. Schieben Sie dazu den Schraubendreher zwischen Innenlagerschale und Lager und lösen die die Lager langsam aus der Innenlagerschale.
#4) Lösen Sie nun das Lager aus der Führung, wenn das Lager oder Führung defekt ist oder nicht richtig funktioniert, dann müssen Sie es ersetzen.

- Einbau der Lager in die Lagerschalen:

#5) Verwenden Sie eine kleine Menge Öl und schmieren Sie es in die Wölbung der Schale.
#6) Danach mit der Hand die Lager in die Führung schieben.
#7) Schmieren Sie großzügig den Schlitz zwischen Lager und Führung mit Fett ein.
Legen sie eine leichte Lage Fett auf die Lager/Gleitring.
#8) Nun drücken sie den Staubschutz wieder auf das Lager.
#9) Per Hand die Hülse in die Lagerschale drücken.
#10) Sie können nun die Kurbel wieder montieren.

Für weitere Informationen zum Thema Montage, Garantie und Pflege besuchen Sie bitte:
www.rotorbike.com
info@rotorbike.com

FR

BOITIER ROUTE SABB. NOTICE DE MONTAGE.
Révisé: 01/2012

A - ASSEMBLAGE CÔTÉ GAUCHE **C -** ENTRETOISE INTERNE

B - ASSEMBLAGE CÔTÉ DROIT

NDs - GAUCHE **Ds -** DROIT

- ROUTE

Les spécifications des produits peuvent changer sans préavis à des fins d'amélioration.

1 COMPATIBILITE

#1.1 BSA 68mm - 68mm SHELL BSA

#1.2 ITA 70mm - ITA 70mm SHELL

Ne jamais laver les boitiers à l'aide d'un nettoyeur haute pression.
Appliquer une fine couche de liquide frein filet (force moyenne) sur les filetages des cuvettes.
Inspecter, laver et graisser régulièrement votre boitier SABB.

2 MAINTENANCE

- Pour retirer les roulements des cuvettes SABB:

#1) Enlever les manivelles/pédalier du cadre.
#2) Enlever le cache en plastique qui recouvre le roulement (pour cela enfoncer votre doigt dans le trou central et tirer le cache en plastique vers l'extérieur).
#3) Enlever le roulement et la cuvette sphérique du boitier SABB en utilisant un grand tournevis plat. Insérer la tête plate du tournevis entre l'intérieur du roulement et l'intérieur de la cuvette en aluminium. Tordez ensuite la poignée du tournevis qui vous permettra de chasser le roulement de la cuvette.
#4) Enlever le roulement de la pièce sphérique. Si le support sphérique est endommagé, ou si celui-ci ne se remonte pas correctement, celui-ci doit être remplacé.

- Pour réinstaller les roulements dans les cuvettes:

#5) Appliquer une petite couche de graisse dans la cavité de la cuvette.
#6) Presser à la main le roulement dans la cage sphérique.
#7) Graisse généreusement la fente entre la cage sphérique et le roulement.
Mettez une couche de graisse sur les joints latéraux des roulements.
#8) Presser à la main le cache poussière sur le roulement.
#9) Presser à la main la cuvette.
#10) Réinstaller le pédalier dans le cadre.

Pour plus d'information concernant le montage, les garanties, la maintenance, visitez:
www.rotorbike.com
info@rotorbike.com

IT

MOVIMENTO CENTRALE SABB STRADA. GUIDA MONTAGGIO.
Versione del: 01/2012

A - GRUPPO CALOTTA SINISTRA **C -** MANICOTTO INTERNO

B - GRUPPO CALOTTA DESTRA

NDs - SINISTRA **Ds -** DESTRA

-STRADA

Le specifiche del prodotto possono cambiare senza preavviso.

1 COMPATIBILITÀ

#1.1 BSA 68mm - SCATOLA BSA 68mm

#1.2 ITA 70mm - SCATOLA ITA 70mm

Non pulire mai con getti d'acqua ad alta pressione.
Applicare un sottile strato di frenafiletti di resistenza media ai filetti delle calotte del movimento centrale.
Ispezionare, pulire e ingrassare periodicamente le componenti del ROTOR SABB.

2 MANUTENZIONE E ASSISTENZA

- Per rimuovere i cuscinetti dalle calotte:

#1) Rimuovere le pedivelle dal telaio.
#2) Rimuovere il coperchio dei cuscinetti inserendo un dito nel foro principale ed estraendo il coperchio.
#3) Rimuovere il cuscinetto e il gruppo supporto sferico dalla calotta utilizzando un robusto cacciavite a taglio.
IInserire lla punta dl cacciavite fra la camicia del cuscinetto in acciaio e la flangia sull'interno della calotta; quindi ruotare la manopola che farà girare la testa delcacciavite per estrarre il gruppo supporto sferico e cuscinetto.
#4) Rimuovere il cuscinetto dal supporto sferico. Se il supporto sferico o il coperchio del cuscinetto sono danneggiati o non si adattano perfettamente è necessario sostituirli.

- Per reinstallare i cuscinetti nelle calotte:

#5) Applicare una piccola quantità di grasso leggero nella cavità della calotta.
#6) Con la mano spingere il cuscinetto nel supporto sferico.
#7) Ingrassare abbondantemente lo spazio fra il supporto sferico e il cuscinetto.
Stendere uno strato di grasso sulle guarnizioni dei cuscinetti.
#8) Con la mano spingere il coperchio sul cuscinetto.
#9) Premi manualmente il montaggio della calotta.
#10) Rimontare la pedivella sul telaio.

Per maggiori informazioni su montaggio, manutenzione e garanzia visitate il sito:
www.rotorbike.com
info@rotorbike.com

NL

SABB RACE BOTTOM BRACKET. INSTALLATIE GIDS.
Revisie: 01/2012

A - LINKER CUP MONTAGE **C -** INTERNE BUS

B - RECHTER CUP MONTAGE

NDs - LINKER **Ds -** RECHTER

-RACE

Product specificaties kunnen worden verbeterd zonder melding.

1 COMPATIBILITEIT

#1.1 BSA 68mm - BSA 68mm BRACKETHULS

#1.2 ITA 70mm - ITA 70mm BRACKETHULS

Reinig nooit met hogedruk water systemen.
Breng een dunne laag medium sterkte loctite aan op de draad van de cups.
Inspecteer, reinig en vet uw Rotor SABB om een bepaalde periode in.

2 ONDERHOUD EN SERVICE.

-Volg de volgende stappen om de lagers uit de cups te krijgen:

#1) Verwijder de cranks uit het frame.
#2) Verwijder de lagerkap door uw vinger door het gat te halen en de lagerkap eruit te trekken.
#3) Verwijder het lager en de sferische bus montage uit de cup, gebruikmakend van een sterke schroevendraaier met platte kop. Plaats de schroevendraaier tussen de stalen lagerschaal en de flens van de cup, en druk het lager met een draaiende beweging eruit.
#4) Verwijder het lager uit de sferische bus. Wees voorzichtig, als het lager of de sferische bus beschadigd raakt, zullen deze moeten worden vervangen.

-Volg deze stappen om het lager terug in de cup te plaatsen:

#5) Plaats een lichte hoeveelheid vet in de cup.
#6) Druk met de hand het lager in de sferische bus.
#7) Plaats voldoende vet tussen de sferische bus en het lager.
Plaats een lichte laag vet over de afdichtingen van het lager.
#8) Druk met de hand de buitenste afdichting in het lager.
#9) Druk vervolgens het geheel met de hand in de cup.
#10) Herinstalleer uw crankstel in uw frame.

Voor meer informatie over installatie, onderhoud en garantie, bezoekt u:
www.rotorbike.com
info@rotorbike.com

KR

SABB ROAD 바텀브라켓 . 장착가이드.
작성 : 01/2012

A - 좌측 비비컵 파트 **C -** 내부 슬리브

B - 우측 비비컵 파트

NDs - 좌측 **Ds -** 우측

- 로드(ROAD)

제품 사양은 예고 없이 변경될 수 있습니다.

1 호환성

#1.1 BSA 68mm - BSA 68mm 비비규격

#1.2 ITA 70mm - ITA 70mm 비비규격

절대 고압 펌프로 물세차를 하지 마십시오.
중간 강도의 락-타이트를 얇게 도포 후 장착하기를 권장합니다.
ROTOR SABB´s 파트에 대하여 정기적인 분해 정비, 청소 및 주유(그리스)

2 유지, 정비 및 서비스.

- 비비 컵 베어링의 제거:

#1) 크랭크를 프레임에서 분리합니다.
#2) 베어링의 메인-홀을 누르면서 바깥으로 당겨 베어링 커버를 제거합니다.
#3) 베어링과 원형의 플로팅 파트를 제거합니다(납작 드라이버 사용 가능).
베어링과 비비컵 사이에 드라이버를 끼워 넣고 비틀면서 베어링과 원형-플로팅 파트를 밀어냅니다.
#4) 원형의 플로팅 파트를 비비에서 제거합니다. 베어링의 분리시에 원형 플로팅 파트 또는 베어링 커버가 파손되었다면 반드시 교체하십시요.

- 베어링을 비비컵에 재장착하는 방법:

#5) 비비컵 내부에 그리스를 가볍게 도포합니다.
#6) 그리스를 가볍게 도포한 베어링을 원형의 플로팅 파트 내부에 장착합니다. 베어링을
#7) 베어링 커버와 베어링 사이의 빈 공간에 그리스를 충분히 도포하여 그리스덮개를 형성시켜 줍니다.
#8) 베어링 커버를 베어링에 가볍게 밀어 넣습니다.
#9) 컵의 안쪽으로 지그시 밀어넣어 주십시요(공구 불필요).
#10) 로터바이크의 S.A.B.B.가 완벽히 장착된 프레임에 크랭크를 다시 조립합니다.

장착방법, 유지보수 그리고 품질보증에 대한 자세한 사항은 www.tradelab, www.rotorbike.co.kr 또는 www rotorbike.com에서 확인하실 수 있습니다:
www.rotorbike.com
info@rotorbike.com

CN-TW

SABB 公路自行車中軸 安裝指南.
修改日期：2012年1月

A - 左中軸組件 **C -** 內部套管

B - 右中軸組件

NDs - 左 **Ds -** 右

- 公路自行車

產品規格可能因改良而修改，恕不另行通知。

1 兼容性。

#1.1 BSA 68mm - BSA 68mm SHELL

#1.2 ITA 70mm - ITA 70mm SHELL

切勿以高壓水槍清潔。
請對中軸碗的螺紋塗加一層裝配膏或專用黃油。
請定期檢修、清潔及潤滑**ROTOR SABB**的元件。

2 維護及維修

-若想將軸承從中軸拆下：

#1) 將曲柄從車架拆除。
#2) 將手指插入主孔，將軸承蓋拉出，以拆下軸承蓋。
#3) 使用大型一字螺絲起子從中軸拆下軸承及球形支撐組件。
將一字螺絲起子插入軸承鋼套內部及中軸碗內部的凸緣，
接著扭轉把手，以一字螺絲 起子將軸承及球形支撐組件撬出。
#4) 將軸承從球形支撐拆下。若球形支撐或軸承蓋受損或未完全貼合，就必須予以更換。

-若想將軸承裝回中軸：

#5) 將少量的潤滑油塗在中軸的凹洞內。
#6) 以手將軸承按入球形支撐內。
#7) 將球形支撐及軸承之間的縫隙塗滿潤滑油。
將一層潤滑油塗在軸承的封口上。
#8) 以手將軸承蓋按在軸承上。
#9) 用手去壓入中軸杯。
#10) 將曲柄組重新裝回車架。

更多關於安裝、維護及保固方面的資訊，歡迎造訪：
www.rotorbike.com
info@rotorbike.com

JP

SABB ロード用ボトムブラケット 組み立てガイド
改訂：2012年1月

A - 左カップ部品 **C - 内スリーブ**

B - 右カップ部品

NDs - 左 **Ds - 右**

- ROAD 用

改良のため、製品の仕様を予告なく変更することがあります。

1 互換性

#1.1 BSA 68mm - BSA 68mmシェル

#1.2 ITA 70mm - ITA 70mmシェル

高圧水洗浄不可。
BBカップスレッドには、スレッドロッカー（中強度）を薄く塗布する。
ROTOR SABB 部品は定期的に点検・ 清掃・ グリス塗布を行うこと。

2 メンテナンス＆お手入れ

- ベアリングをカップから取り外す：

#1) クランクをフレームから取り外す。
#2) メイン穴に指を入れ、ベアリングカバーを引っ張って取り外す。
#3) 強力な平頭ネジ回しを使用してベアリングと球面支持部品をカップから取り外す。
平頭をベアリングのスチールジャケットとカップ内のフランジの間に差し込み、取っ手を回して平頭をねじり、ベアリングと球面支持部品を引き出す。
#4) ベアリングを球面支持から取り外す。球面支持またはベアリングカバーが損傷していたり、正しくはまっていない場合は交換する。

- ベアリングを再びカップに取り付ける：

#5) カップ穴に少量のライトグリスを塗布する。
#6) ベアリングを球面支持に手で押し込む。
#7) 球面支持とベアリングの間の溝にたっぷりグリスを塗布する。
ベアリングシールの上にグリス層を作る。
#8) ベアリングの上にベアリングカバーを手で押し込む。
#9) 用手去壓入中軸杯。
#10) クランクセットを再びフレームに取り付ける。

組み立て、メンテナンス、保証の詳細については：
www.rotorbike.com
info@rotorbike.com

TH

คู่มือการติดตั้งกระโหลก SABB ROAD
ปรับปรุง 01/2012

A - ถ้วยกระโหลกซ้าย **C -** แกนกระโหลก

B - ถ้วยกระโหลกขวา

NDs - NON-DRIVE SIDE **Ds -** DRIVE SIDE

- เสือหมอบ

ข้อมูลจำเพาะของผลิตภัณฑ์อาจมีการเปลี่ยนแปลงโดยไม่มีการแจ้งให้ทราบล่วงหน้า

1 การรองรับ

#1.1 BSA 68mm - ปลอก BSA 68 มม.

#1.2 ITA 70mm - ปลอก ITA 70 มม.

ห้ามไม่ให้ทำความสะอาดด้วยน้ำแรงดันสูง
ทาลอคไทตที่เกลียวถ้วยกระโหลก
ตรวจสอบ ทำความสะอาด และหล่อลื่นส่วนประกอบของกระโหลก
ROTOR SABB เป็นประจำ

2 การดูแลรักษา และการซ่อมบำรุง

- การถอดตลับลูกปืนออกจากถ้วยกระโหลก

1 ถอดขาจานออกจากเฟรม
2 ถอดส่วนที่ปิดตลับลูกปืนออกโดยสอดนิ้วมือเข้าไปในรู และดึงส่วนที่ปิดตลับลูกปืนออกมา
3 ถอดตลับลูกปืนออกมาจากถ้วยกระโหลกโดยใช้ไขควงหัวแบน
สอดปลายไขควงเข้าไประหว่างตลับลูกปืน และขอบด้านในของถ้วยกระโหลก
แล้วบิดไขควงเพื่อดันตลับลูกปืนออกมา
4 ถอดลูกปืนออกจากตลับ ถ้าหากตลับลูกปืน
หรือลูกปืนเสียหายหรือไม่สามารถใส่กลับเข้าไปได้อย่างปกติ ให้เปลี่ยนตลับลูกปืน
และลูกปืน

- การประกอบตลับลูกปืนเข้าไปในถ้วยกระโหลก

5 ทาจารบีบางๆที่ด้านในถ้วยกระโหลก
6 ใช้มือกดลูกปืนเข้าไปในตลับลูกปืน
7 ทาจารบีบริเวณช่องว่างระหว่างตลับลูกปืน และลูกปืน
พร้อมทั้งทาจารบีบริเวณซีลของลูกปืน
8 ใช้มือประกอบส่วนที่ปิดตลับลูกปืน และตลับลูกปืนเข้าด้วยกัน
9 ใช้มือประกอบชิ้นส่วนทั้งหมดกลับเข้าไปในถ้วยกระโหลก
10 ประกอบขาจานกลับเข้าไปดังเดิม

สำหรับข้อมูลเพิ่มเติมเกี่ยวกับการติดตั้ง การดูแลรักษา และการประกันคุณภาพ กรุณาเยี่ยมชม
www.rotorbike.com
info@rotorbike.com